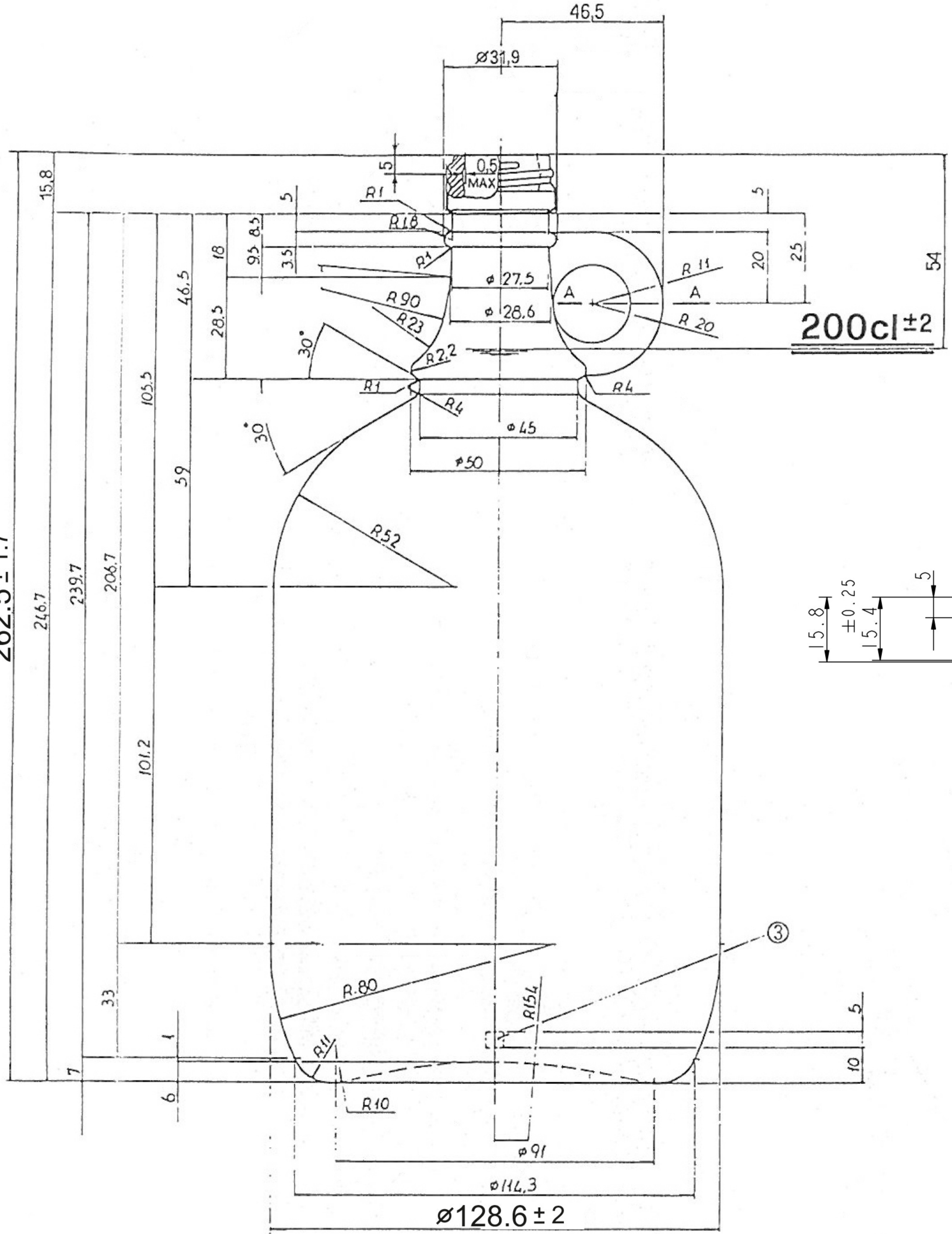

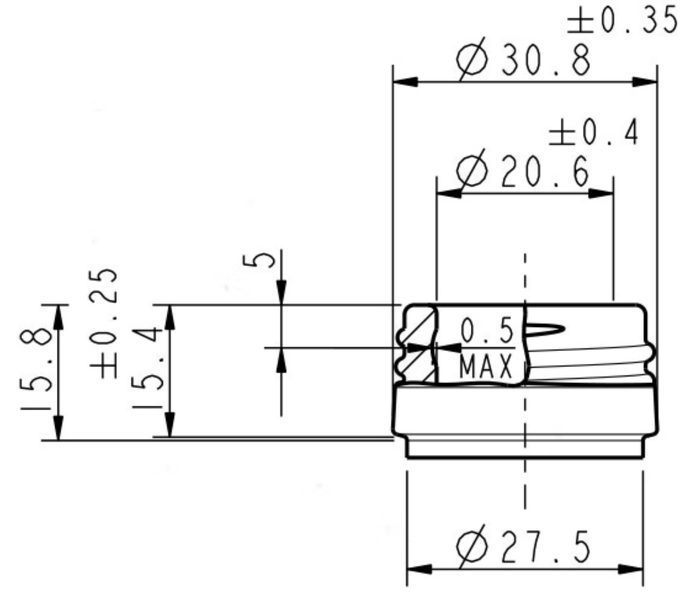

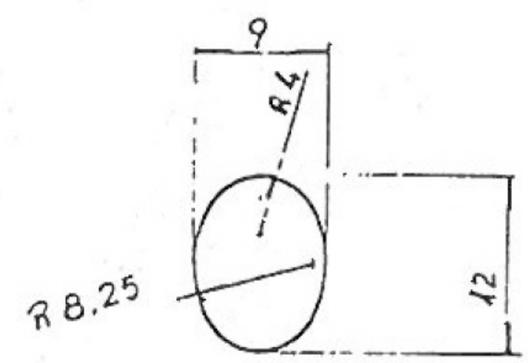

SEZ.: A-A

SCALA 2:1